B1=B2=B3=B4=B5=B6=B7=B8=B49=B51=B52=B53
=B54=B55=B56=B59
4Ø25

Planta
ESC 1:25

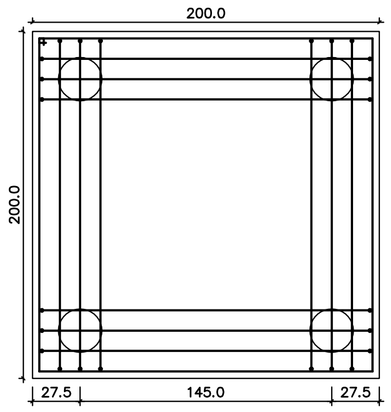

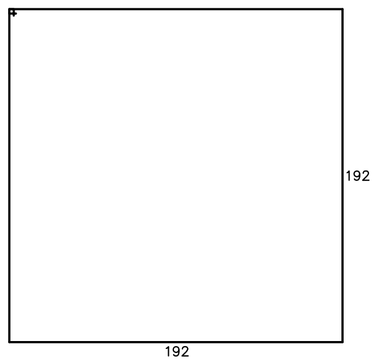

Corte
ESC 1:25

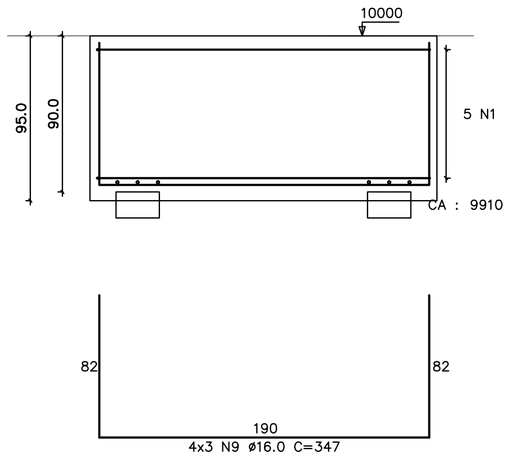

B21=B22=B33=B48
4Ø25

Planta
ESC 1:25

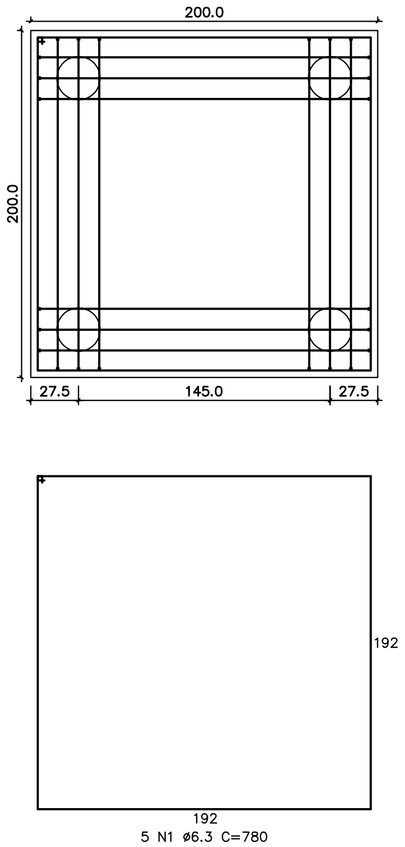

Corte
ESC 1:25

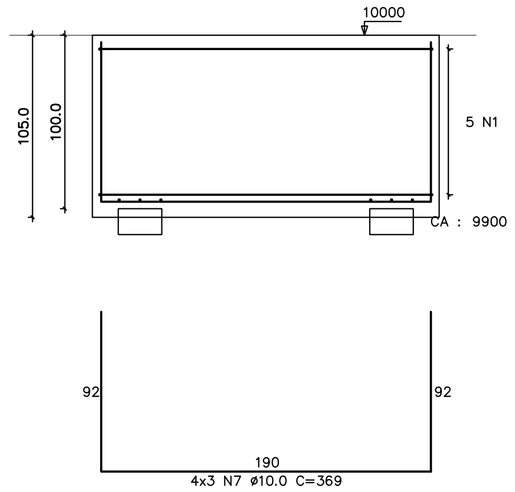

B23=B24=B25=B26=B27=B28=B29=B30=B31=B32
=B46=B47=B57=B58
2Ø25

Planta
ESC 1:25

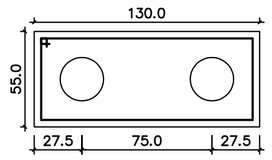

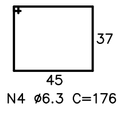

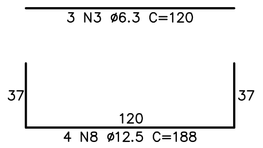

Corte
ESC 1:25

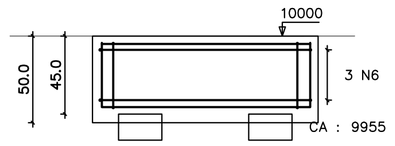

RELAÇÃO DO AÇO

4xB48
14xB58
25xB50
16xB56

AÇO	N	DIAM	Q	UNIT (cm)	C.TOTAL (cm)
50	1	6.3	100	780	78000
	2	6.3	75	200	15000
	3	6.3	42	120	5040
	4	6.3	112	176	19712
	5	8.0	50	218	10900
	6	8.0	42	352	14784
	7	10.0	48	369	17712
	8	12.5	56	188	10528
	9	16.0	192	347	66624

RESUMO DO AÇO

AÇO	DIAM	C.TOTAL (m)	PESO+10% (kg)
CA50	6.3	1177.8	317.6
	8.0	256.5	111.5
	10.0	177.3	120.3
	12.5	105.4	111.8
	16.0	665.6	1156.7
PESO TOTAL			
CA50	1817.9		

Vol. concreto total = 86.06 m³
Área de forma total = 208.60 m²
fck = 300.00 kgf/cm²

B9=B10=B11=B12=B13=B14=B15=B16=B17=B18
=B19=B20=B34=B35=B36=B37=B38=B39=B40
=B41=B42=B43=B44=B45=B50
1Ø25

Planta
ESC 1:25

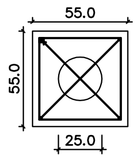

Corte
ESC 1:25

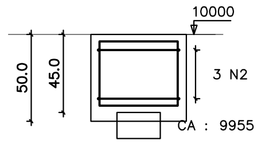

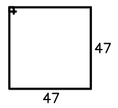

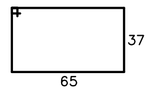

REV	DATA	RESP.	DESCRIÇÃO	FASE DO PROJETO
0				ASBUILT
1	28/11/2013	PAULO	EMISSÃO INICIAL	EXECUTIVO
2				COMENTADO
3				BÁSICO

Ministério do Esporte
GOVERNO FEDERAL BRASIL PAÍS RICO É PAÍS SEM POBREZA

TÍTULO:
CIE - CENTRO DE INICIAÇÃO AO ESPORTE

PROJETO:

MODALIDADE:
ESTRUTURA DE CONCRETO - PROJETO EXECUTIVO

ESPECIALIDADE:
GINÁSIO CIE:S40-45 - ARMADURA DOS BLOCOS

AUTOR DO PROJETO:
ENG. PAULO SERGIO BATISTA PEREIRA
CREA: 060085974 9SP - ART: 92221220140569811

VERIFICAÇÃO/DATA: CIE-28/11/13

EMISSÃO INICIAL	FOLHA	ÁREA
28/11/13	005/016	IMPLANTAÇÃO MÓD. 1,2 e 3
ESCALA	IDENTIFICAÇÃO/ARQUIVO	
INDICADA	CIE-S40-45-ESC-EX-4004-R00.dwg	

Este documento é propriedade do Governo Federal - Ministério do Esporte e seu conteúdo não pode ser revelado a terceiros sem prévia e expressa autorização. A liberação de uma versão não exime o detalhista de responsabilidade sobre o documento.

DIREITOS AUTORAIS RESERVADOS, VEDADA A REPRODUÇÃO TOTAL OU PARCIAL.